ՀԱՅԱՍՏԱՆԻ ՀԱՆՐԱՊԵՏՈՒԹՅՈՒՆ

Տրանսպորտային շինարարության նախագծա-հետազննական ինստիտուտ

ՏՐԱՆՍՄՆԱԽԱԳԻԾ
Ի Ն Ս Տ Ի Տ Ո Ւ Տ Փ. Բ. Ը.

" Երևան քաղաքի Արաբկիր վարչական շրջանի Կոմիտասի պողոտայի հ.11 բազմաբնակարան շենքի տանիքի հիմնանորոգման նախագծա-նախահաշվային փաստաթղթերի մշակման աշխատանքներ "

ԱՇԽԱՏԱՆՔԱՅԻՆ ՆԱԽԱԳԻԾ

ԱԼԲՈՄ - 1

Նախագծային աշխատանքներ

Երևան 2013թ.

ՀԱՅԱՍՏԱՆԻ ՀԱՆՐԱՊԵՏՈՒԹՅՈՒՆ

«ՏՐԱՆՍՆԱԽԱԳԻԾ» ԻՆՍՏԻՏՈՒՏ ՓԲԸ

" Երևան քաղաքի Արաբկիր վարչական շրջանի Կոմիտասի պողոտայի h.11 բազմաբնակարան շենքի տանիքի հիմնանորոգման նախագծա-նախահաշվային փաստաթղթերի մշակման աշխատանքներ "

Աշխատանքային նախագիծ

ԱԼԲՈՄ - 1

Նախագծային աշխատանքներ

Տնօրեն՝ / Է.Մարտիրոսյան/

ՆԳԾ՝ / Ս. Մովսիսյան/

Երևան 2013թ.

ՀԱՅԱՍՏԱՆԻ ՀԱՆՐԱՊԵՏՈՒԹՅՈՒՆ

«ՏՐԱՆՍՆԱԽԱԳԻԾ» ԻՆՍՏԻՏՈՒՏ ՓԲԸ

" Երևան քաղաքի Արաբկիր վարչական շրջանի Կոմիտասի պողոտայի հ.11 բազմաբնակարան շենքի տանիքի հիմնանորոգման նախագծա-նախահաշվային փաստաթղթերի մշակման աշխատանքներ "

Աշխատանքային նախագիծ

ԱԼԲՈՄ - 1

Նախագծային աշխատանքներ

Նախագծի կազմը

Ալբոմ	1	Նախագծային աշխատանքներ
Գիրք	1	Նախահաշիվ

Երևան 2013թ.

ԲՈՎԱՆԴԱԿՈՒԹՅՈՒՆ

"Երևան քաղաքի Արաբկիր վարչական շրջանի Կոմիտասի պողոտայի h.11 բազմաբնակարան շենքի տանիքի հիմնանորոգման նախագծա-նախահաշվային փաստաթղթերի մշակման աշխատանքներ"

NN ը/կ	Անվանում	էջ	Թերթեր
1	2	3	4
1	Ալբոմի կազմը	1	1
2	Տիտղոսային թերթ	2	1
3	Նախագծի կազմը	3	1
4	Ալբոմի բովանդակություն	4	1
5	Նախագծային առաջադրանք	5	2
6	Բացատրագիր	6	1
	Գծագրեր և ամփոփագրեր		
7	Շինարարական աշխատանքների ծավալների ամփոփագիր	7	2
8	Ընդհանուր տվյալներ, լանջավոր տանիքի ծածկույթի և փայտյա տարրերի մասնագիր	9	1
9	Տանիքի հատակագիծ Մ1:200	10	1
10	Տանիքի եզրային հանգույց Դ-1 Մ1:10	11	1
11	Գոյություն ունեցող միաձույլ ե/բ գոտու կտրվածք Մ1:10	12	1
12	Տանիքի ցանկապատ	13	1

<u>Բացատրագիր</u>

Համաձայն տրված առաջադրանքի անհրաժեշտ է կատարել "Երևան քաղաքի Արաբկիր վարչական շրջանի Կոմիտասի պողոտայի հ.11 բազմաբնակարան շենքի լանջավոր տանիքի հիմնանորոգման նախագծա- նախահաշվային փաստաթղթերի մշակման աշխատանքներ".
Տեղում կատարած ուսումնասիրությունից պարզվեց ,որ տանիքի ծածկը ասբոշիֆերից է , ջրհորդանները , ջրահեռացման ձագարները և խողովակները սև մետաղյա թիթեղից են , որոնք մթնոլորտային տեղումների ազդեցության տակ քայքայվել են և դարձել ոչ պիտանի հետագա շահագործման համար:
Տանիքային ցանկապատը առանձին հատվածներում բացակայում է 10%-ի չափով:
Տանիքի առանձին փայտե կոնստրուկցիաները ենթակա են վերանորոգման 10%-ի չափով, իսկ կավարամածը 20%-ի չափով:Ջրհորդանային տախտակամածը և տանիքային պատուհանները պետք է փոխարինվեն նորով: Նախագծում որոշվեց փոխարինել տանիքի փայտից կոնստրուկցիաները նորով/սյուն, թեքան, ծպեղնատակ/: 10%-ի չափով, կավարամածը 20%-ի չափով:
Ջրհորդանային տախտակամածը տեղադրել նոր փայտից: Տեղադրել նաև նոր տանիքային պատուհաններ: Փոխարինել բոլոր ջրատար զոզնոցները , օդանցքների և պատուհանների շուրջը գտնվող զոզնոցները , զագաթնային էլեմենտները, ջրատար ձագարները և խողովակները ցինկապատ հարթ թիթեղից 0.55մմ հաստությամբ:
Տանիքային ծածկույթը իրականացնել ցինկապատ տրամատավոր թիթեղից 0.55մմ հաստությամբ : Նախագծում տրված է նաև որմնափայտի և ծպեղնատակի ամրացման ուժեղացումըշենքի պատերի և ե/բ գոտիների հետ հեղյուսագամերի և փշաձողերի միջոցով:
Տանիքի յուրաքանչյուր ծպեղնատակ պետք է ձգիչ կապերով կապված լինեն փշաձողերի հետ համաձայն նախագծում տրված կտրվածքի:

ՆԳճ Ս.Մովսիսյան

"Երևան քաղաքի Արաբկիր վարչական շրջանի Կոմիտասի պողոտայի h.11 բազմաբնակարան շենքի տանիքի հիմնանորոգման նախագծա-նախահաշվային փաստաթղթերի մշակման աշխատանքներ"

Շինարարության անվանումը

Շինարարական աշխատանքների ծավալներիվ

Ամփոփագիր

Երևան քաղաքի Արաբկիր վարչական շրջանի Կոմիտասի պողոտայի h.11 բազմաբնակարան շենքի տանիքի հիմնանորոգում

(Օբյեկտի անվանումը)

№№ ը/կ	Աշխատանքների անվանում	Չ/մ	Քանակ
1	2	3	4
	1.Քանդման աշխատանքներ		
1	Գոյություն ունեցող ազբոշիֆերից տանիքի քայքայված ծածկույթի քանդում	$մ^2$	822
2	Գոյություն ունեցող թիթեղյա քայքայված ջրհորդանների քանդում	գծմ	152
3	Գոյություն ունեցող տանիքի մետաղական ցանկապատի քանդում	գծմ	107
4	Գոյություն ունեցող սև թիթեղից ջրհորդանային ձագարների ապամոնտաժում	հատ	12
5	Գոյություն ունեցող սև թիթեղից ջրհորդանային խողովակների ապամոնտաժում	գծմ	85
6	Տանիքի ջրհորդանային տախտակամածի ապամոնտաժում	$մ^2$	152
7	Տանիքի քայքայված և ջարդված կավարամածի ապամոնտաժում 20% չափով	$մ^2$	164
8	Տանիքի փայտյա փտած և ջարդված կոնստրուկցիաների ապամոնտաժում 10% չափով (սյուն, թեքան և ծպեղնատք)	$մ^3$	1.53
9	Տանիքի ջարդված շերտափեղքային պատուհանների ապամոնտաժում	հատ	6
	2.1 [illegible]		
10	Գոյություն ունեցող գոտիների մեջ ուղղահայաց անցքերի շաղափում L=300մմ, D=20մմ տրամագծով խարիսխ ձգանների տեղադրման համար	հատ գծմ	110 33
11	Գոյություն ունեցող գոտիների մեջ հորիզոնական անցքերի շաղափում L=200մմ, D=20մմ տրամագծով փշաձողերի տեղադրման համար	հատ գծմ	164 33
12	Շաղափած անցքների փակում պոլիմերբետոնային շաղախով նախօրոք տեղադրելով փշաձողերը և խարիսխները	$մ^3$	0.021
13	Մետաղական փշաձողերի տեղադրում A500C դասի ամրանից.	տն	0.099
14	Խարիսխ ձգանների տեղադրում (հեղյուս,տափօղակ,պնդօղակ) ե/բ գոտիների մեջ	տն	0.059
15	Ձգիչ կապերի տեղադրում Bp-1 դասի ամրանից D=5մմ տրամագծով	տն	0.046

16	Ապամոնտաժված տանիքային մետաղական ցանկապատի վերանորոգում և տեղադրում	գծմ	107
17	Նոր տանիքային մետաղական ցանկապատի տեղադրում	գծմ տն	57 0.463
18	Տանիքի մետաղական մասերի (փշածողերի, ձգիչ խարիսխների, կապերի և ցանկապատի) յուղաներկում 2 շերտով	տն	1.536
19	Տանիքի նոր փայտյա կոնստրուկցիաների տեղադրում (սյուն, թեքան և ծպեղնատք)	$մ^3$	1.53
20	Նոր շերտափեղքային պատուհանների տեղադրում փայտից 800*800 մմ	հատ	6
21	Շերտափեղքային պատուհանների յուղաներկում	$մ^2$	3.84
22	Շերտափեղքային պատուհանների ապակեպատում 1 շերտ	$մ^2$	3.84
23	Նոր փայտե կավարամածի տեղադրում ապամոնտաժվածի փոխարեն	$մ^2$ $մ^3$	152 0.912
24	Նոր ջրհորդանային տախտակամածի տեղադրում 30մմ հաստությամբ տախտակներից	$մ^2$ $մ^3$	152 4.56
25	Տանիքի ջրհորդանների տեղադրում ցինկապատ հարթ թիթեղից δ=0.55մմ հաստությամբ և b=0.6մ լայնությամբ	գծմ $մ^2$	152 91.2
26	Տանիքում ջրհորդանային գոգնոցների տեղադրում ,նաև օդանցքների և տանիքային պատուհանների շուրջը գոգնոցների տեղադրում ցինկապատ հարթ թիթեղից δ=0.55մմ հաստությամբ	$մ^2$	226
27	Տանիքի ծածկույթի տեղադրում նոր տրամատավոր ցինկապատ թիթեղից δ=0.55մմ հաստությամբ	$մ^2$	916
28	Տանիքի գագաթնային ծածկույթի տեղադրում նոր հարթ ցինկապատ թիթեղից δ=0.55մմ հաստությամբ և b=0.4 մ լայնությամբ	գծմ $մ^2$	132 52.8
29	Նոր ջրհորդանային ցինկապատ ձագարների տեղադրում δ=0.55մմ , D=150մմ	հատ	14
30	Նոր ջրհորդանային ցինկապատ խողովակների տեղադրում δ=0.55մմ, D=150մմ	գծմ	119
31	Տանիքի փայտյա կոնստրուկցիաների հակահրդեհային մշակում	$մ^3$	7
32	Տանիքի փայտյա կոնստրուկցիաների մշակում հականեխիչ նյութով	$մ^2$	316
33	Օդանցքի շախտաների բետոնացում , բարձրացնելով 0.4մ B-20 դասի բետոնից	$մ^3$	4.1
34	Շինարարական աղբի հավաքում , բարձում ձեռքով ի/թ վրա և տեղափոխում ի/թ մինչև 10կմ	$մ^3$ տն	13 23.4

ՆԳՃ Ս. Մովսիսյան

Հիմնական լրակազմի «ՃՇ» մակնիշի աշխատանքային գծագրերի անվանացանկ

NN	Անվանում	Թերթի մակնիշ	Ծանոթու- թյուն
1	Ընդհանուր տվյալներ, լանջավոր տանիքի ծածկույթի և փայտյա տարրերի մասնագիր	ՃՇ-1	
2	Տանիքի հատակագիծ	ՃՇ-2	
3	Տանիքի եզրային հանգույց Հ-1 Մ1:10	ՃՇ-3	
4	Միաձույլ ե/բ գոտու կտրվածք Ս 1:10	ՃՇ-4	
5	Տանիքի ցանկապատ	ՃՇ-5	

Լանջավոր տանիքի փայտյա տարրերի մասնագիր

NN	Անվանում	Կտրվածք մմ	Երկարություն մ	Ծավալը խ.մ.
1	Ծպեղատոր	140x70	125.8	1.233
2	Կանգնակ	100x100	14.8	0.148
3	Թեքան	120x60	20.7	0.149
4	Կախարամած	100x30	304	0.912
5	Տախտակ	200x30	760	4.56
	Ընդամենը			7.002

Լանջավոր տանիքի ծածկույթի տարրերի մասնագիր

NN	Տարրերի անվանումը	Երկար գմ	Մակերես ք.մ.	Քանակ հատ	Քաշը կգ
1	Ջրկողյան ցինկապատ հարթ թիթեղից				
	δ=0,55 մմ, b=600 մմ	152	91.2		
2	Ջրկողմնային զոլոց ցինկապատ հարթ թիթեղից				
	δ=0,55 մմ, b=1000 մմ	152	152.0		
3	Զոլոց ցինկապատ հարթ թիթեղից δ=0,55 մմ, b=500 մմ	147	74.0		
4	Գագաթնային էլեմենտ ցինկապատ թիթեղից				
	δ=0,55 մմ, b=400 մմ	132	52.8		
5	Տրամատավոր ցինկապատ թիթեղից տանիքի ծածկ				
	δ=0,55 մմ	-	916		
6	Ձագար ցինկապատ թիթեղից δ=0,55մմ, D=150 մմ			14	
7	Խողովակ ցինկապատ թիթեղից δ=0,55մմ, D=150 մմ	119	-		

Ծանոթագրություն
1. Լանջավոր տանիքի փայտից տարրերը նախատեսվում է իրականացնել սոճու չոր փայտից երկրորդ տեսակի:
2. Փայտից բոլոր կոնստրուկցիաները մշակել հակահրդեհային և հակաորդեհային լուծույթներով:

Աշխատանքային նախագիծը կատարված է համապատասխան գործող նորմերի և կանոնների և ապահովում է հրդեհաանվտանգությունը շենքի շահագործման ժամանակաշրջանում:

Նախագծի գլխավոր ճարտարագետ Մովսիսյան Ս.Ա.

ՆՃՔ-ՊԼԱՇՉՔ-13/59-3			
ԵՐԵՎԱՆԻ ԱՐԱԲԿԻՐ ՎԱՐՉԱԿԱՆ ՇՐՋԱՆԻ ԿՈՄԻՏԱՍԻ ՊՈՂՈՏԱՅԻ Հ.11 ՇԵՆՔԻ ՏԱՆԻՔԻ ՀԻՄՆԱՆՈՐՈԳՄԱՆ ՆԱԽԱԳԾԱ-ՆԱԽԱՀԱՇՎԱՅԻՆ ՓԱՍՏԱԹՂԹԵՐԻ ՄՇԱԿՈՒՄ			
Ճարտարապետաշինարարական մաս	Փուլ	Թերթ	Թերթեր
	ԱՆ	ՃՇ-1	5
Ընդհանուր տվյալներ, լանջավոր տանիքի ծածկույթի և փայտյա տարրերի մասնագիր	ՏՐԱՆՍՆԱԽԱԳԻԾ	ԵՐԵՎԱՆ 2013	

ԻՏԲ պետ	Սուքիասյան Հ.Հ.
Ն.Գ.Ճ.	Մովսիսյան Ս.Ա.
Գլխ. մասն.	Մովսիսյան Ս.Ա.

ՏԱՆԻՔԻ ՀԱՏԱԿԱԳԻԾ
Մ 1:200

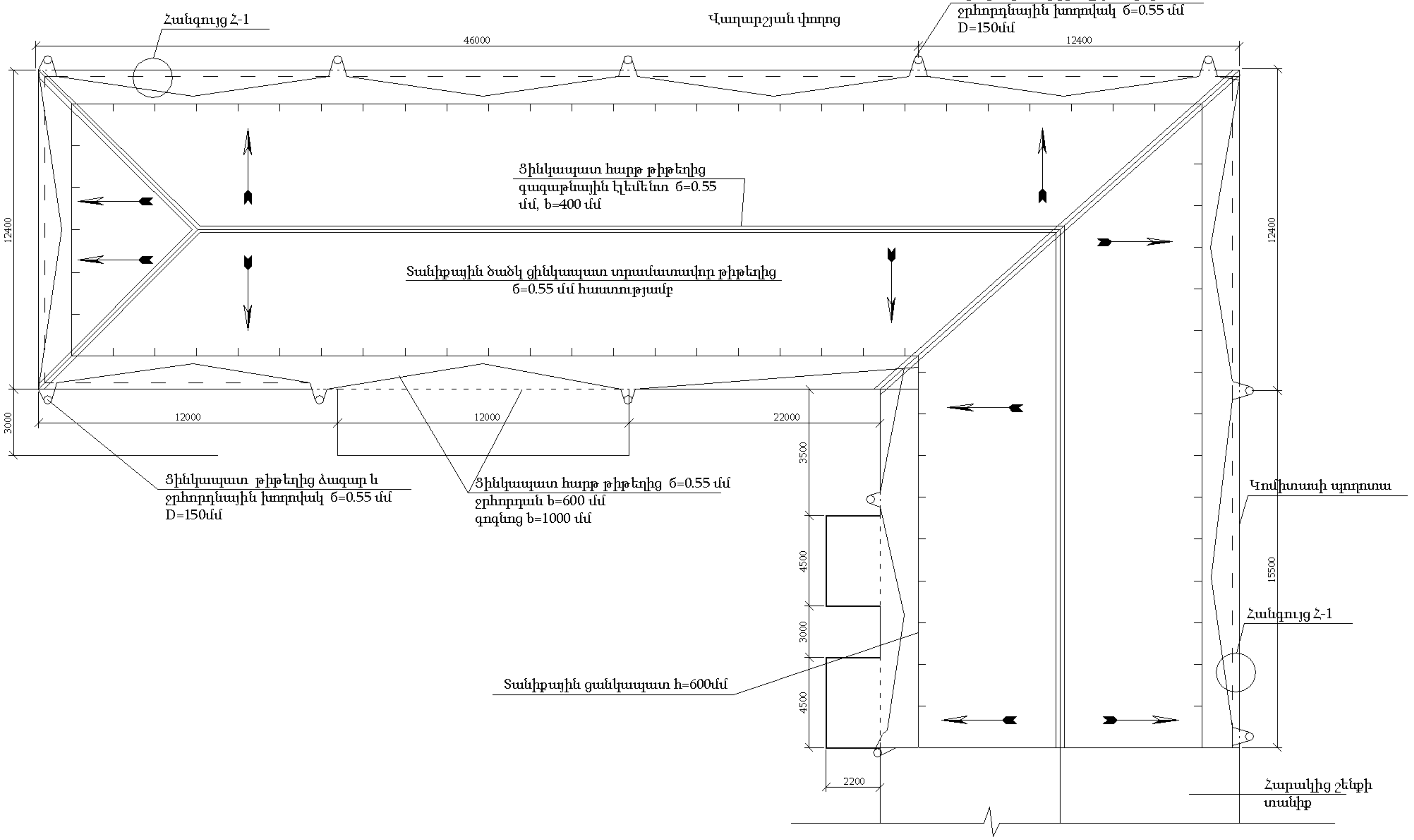

<u>Ծանոթագրություն</u>

Հատակագծի վրա տանիքային պատուհանների և օդանցքների հորհանների տեղադրումը պայմանականորեն չի ցուցադրված, բայց նրանց տեղադրման պարագծով տեղադրված է նոր ջրատար զոգնոցներ ցինկապատ թիթեղից 0.55մմ հաստությամբ և 500մմ լայնությամբ:

				N ԵՔ-ՊԸԱՇՁԲ-13/59-3			
				ԵՐԵՎԱՆԻ ԱՐԱԲԿԻՐ ՎԱՐՉԱԿԱՆ ՇՐՋԱՆԻ ԿՈՄԻՏԱՍԻ ՊՈՂՈՏԱՅԻ Հ.11 ՇԵՆՔԻ ՏԱՆԻՔԻ ՀԻՄՆԱՆՈՐՈԳՄԱՆ ՆԱԽԱԳԾԱ-ՆԱԽԱՀԱՇՎԱՅԻՆ ՓԱՍՏԱԹՂԹԵՐԻ ՄՇԱԿՈՒՄ			
				Ճարտարապետաշինարարական մաս	Փուլ	Թերթ	Թերթեր
					ԱՆ	ԱՇ-2	5
ԻՏԲ պետ	Սուլթանյան Հ.Հ.						
Ն.Գ.Ճ.	Մովսիսյան Ս.Ա.			Տանիքի հատակագիծ Մ 1:200	ՏՐԱՆՍՄՆԱԽԱԳԻԾ		ԵՐԵՎԱՆ 2013
Գլխ. մասն.	Մովսիսյան Ս.Ա.						

Տանիքի եզրային հանգույց Հ-1
Մ1:10

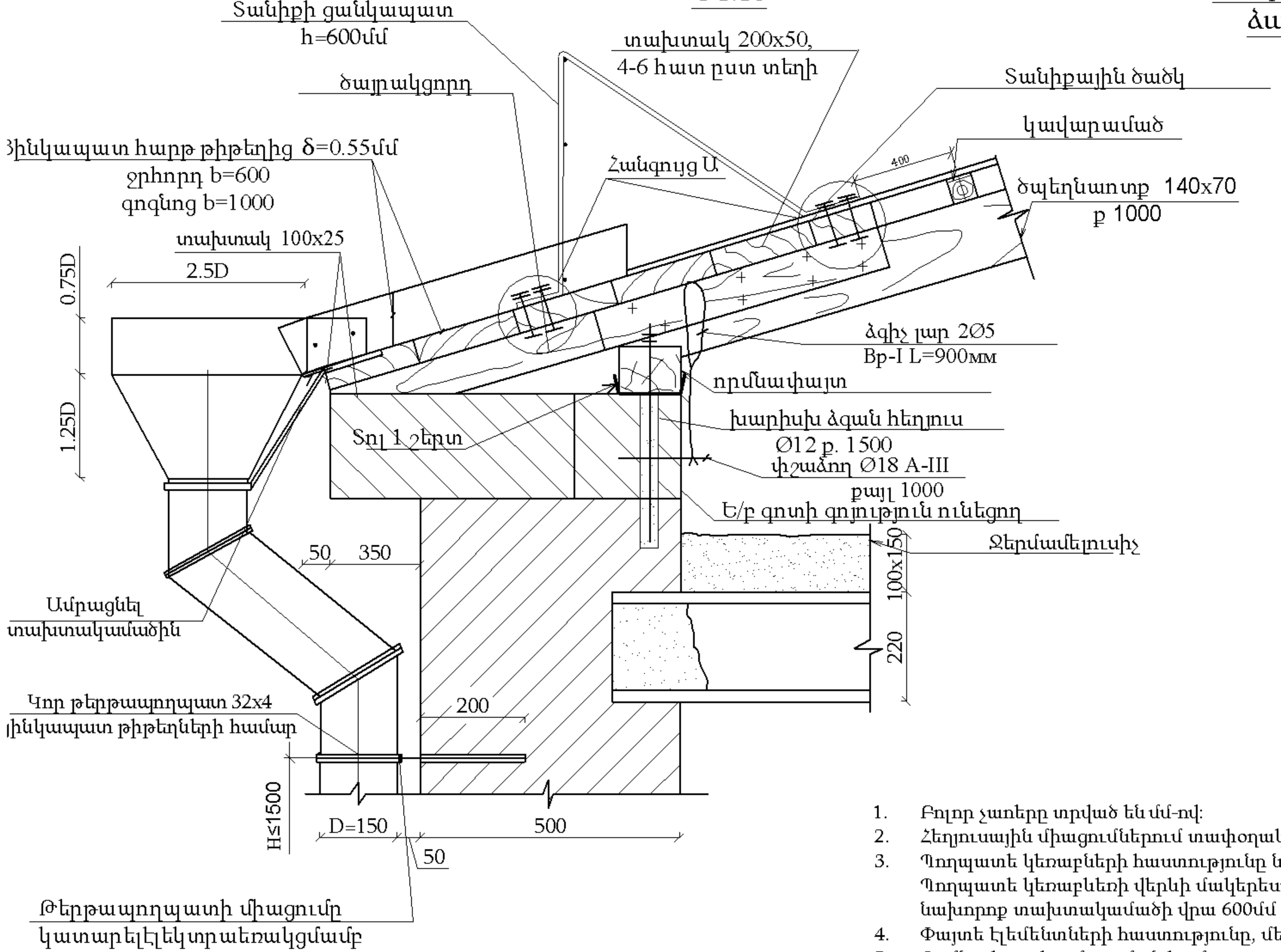

Տանիքի ջրահեռացման
ձագարի հանգույց

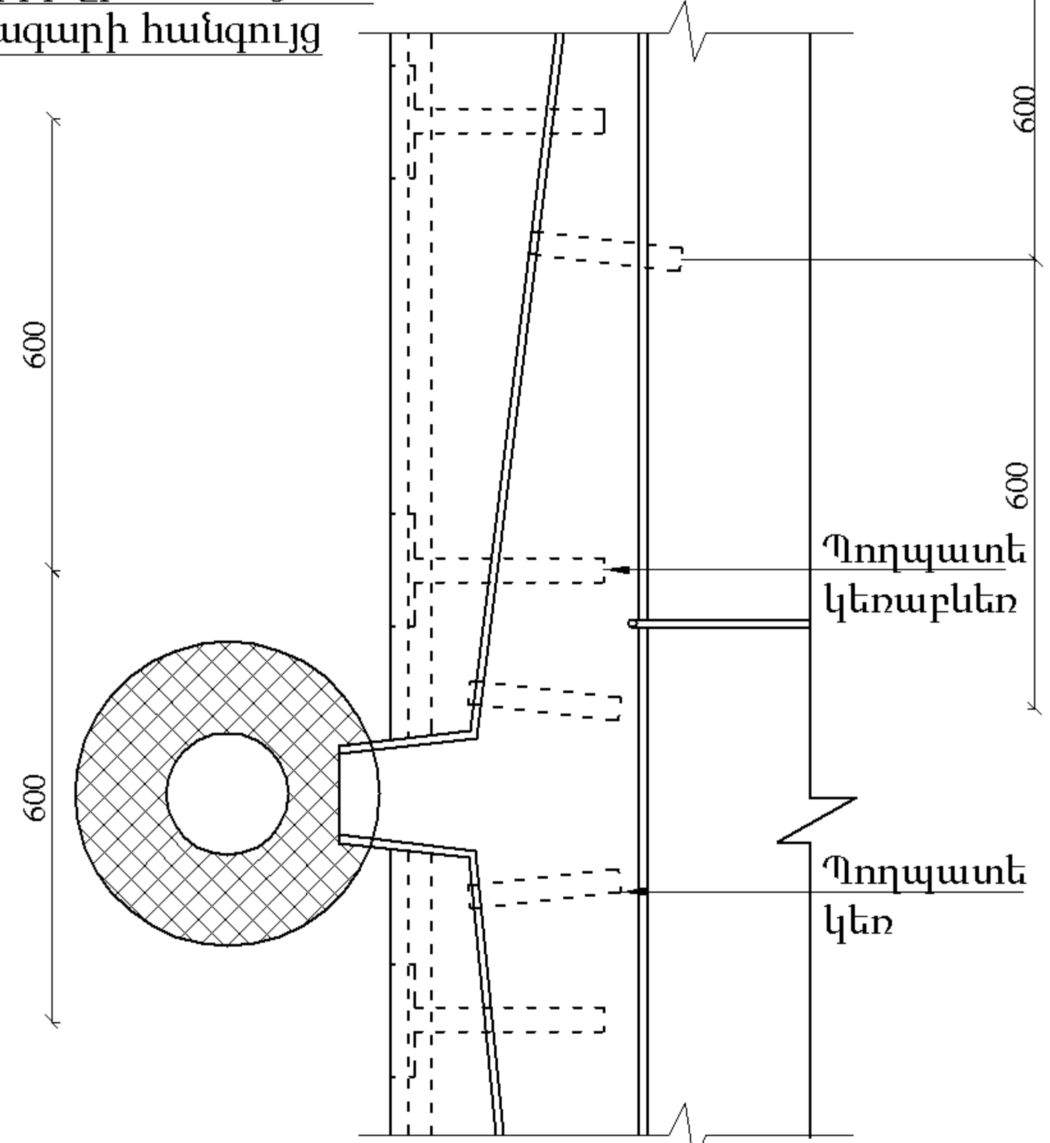

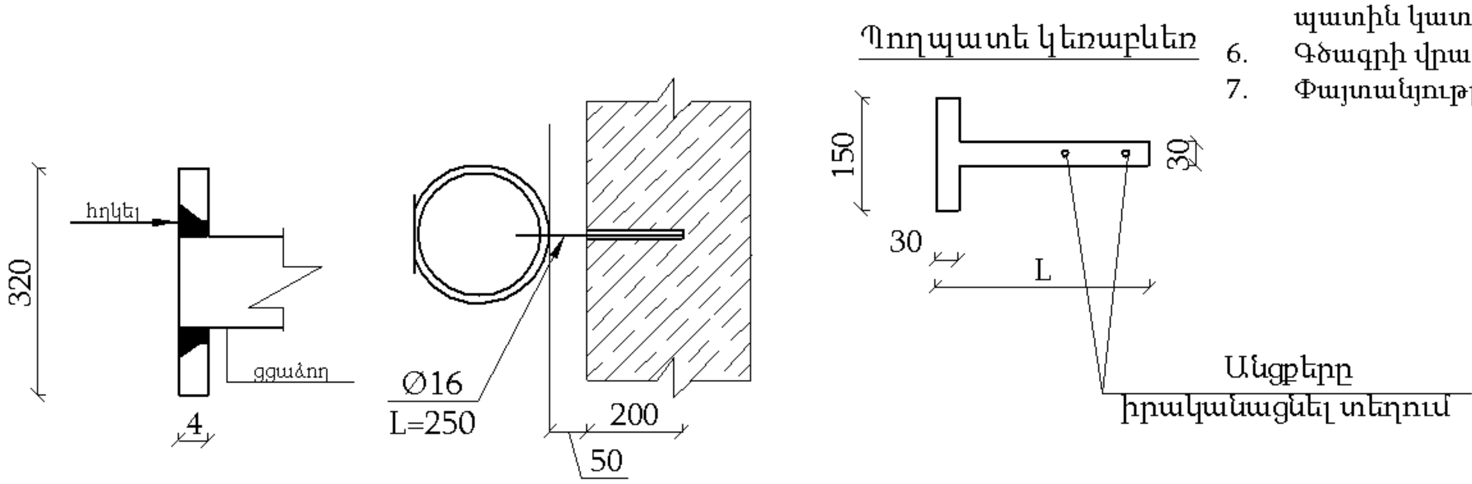

Ծանոթագրություն

1. Բոլոր չափերը տրված են մմ-ով:
2. Հեղյուսային միացումներում տափօղակների և հակամանեկների տեղադրումը պարտադիր է:
3. Պողպատե կեռաբների հաստությունը նշանակել 5մմ, իսկ պողպատի կեռի հաստությունը ոչ պակաս 4մմ-ից: Պողպատե կեռաբևեռի վերևի մակերեսը պետք է հավասար լինի տախտակամածի վերևի մակերեսին, որի համար նախորոք տախտակամածի վրա 600մմ քայլով իրականացնել փորվածքներ կեռաբևեռի հաստությամբ:
4. Փայտե էլեմենտների հաստությունը, մեխերի չափը, քանակը տրվում է նախագծողի կողմից:
5. Որմնափայտի ամրացման համար պատի մեջ տեղադրել ամրաձողեր 1500մմ քայլով: Որմնափատի ամրացումը պատին կատարել տափօղակների և մանեկների միջոցով, հակամանեկենների տեղադրումը պարտադիր է:
6. Գծագրի վրա տառերով նշված չափերը տրվում են նախագծողի կողմից:
7. Փայտանյութը պատել հականեխիչ և հակահրդեհային լուծույթով:

				N ԵՔ-ՊԼԱՇՋԲ-13/59-3			
				ԵՐԵՎԱՆԻ ԱՐԱԲԿԻՐ ՎԱՐՉԱԿԱՆ ՇՐՋԱՆԻ ԿՈՄԻՏԱՍԻ ՊՈՂՈՏԱՅԻ Դ.11 ՇԵՆՔԻ ՏԱՆԻՔԻ ՀԻՄՆԱՆՈՐՈԳՄԱՆ ՆԱԽԱԳԾԱ-ՆԱԽԱՀԱՇՎԱՅԻՆ ՓԱՍՏԱԹՂԹԵՐԻ ՄՇԱԿՈՒՄ			
				Ճարտարապետաշինարարական մաս	Փուլ	Թերթ	Թերթեր
ԻՏԲ պետ	Սուլթանյան Դ.Դ.				ԱՆ	ՃՇ-3	5
Ն.Գ.Ճ.	Մովսիսյան Ս.Ա.			Տանիքի եզրային հանգույց Դ-1 Մ 1:10	ԵՐԵՎԱՆ 2013		
Գլխ. մասն.	Մովսիսյան Ս.Ա.						

Գոյություն ունեցող միաձույլ ե/բ գոտու կտրվածք
Մ1:10

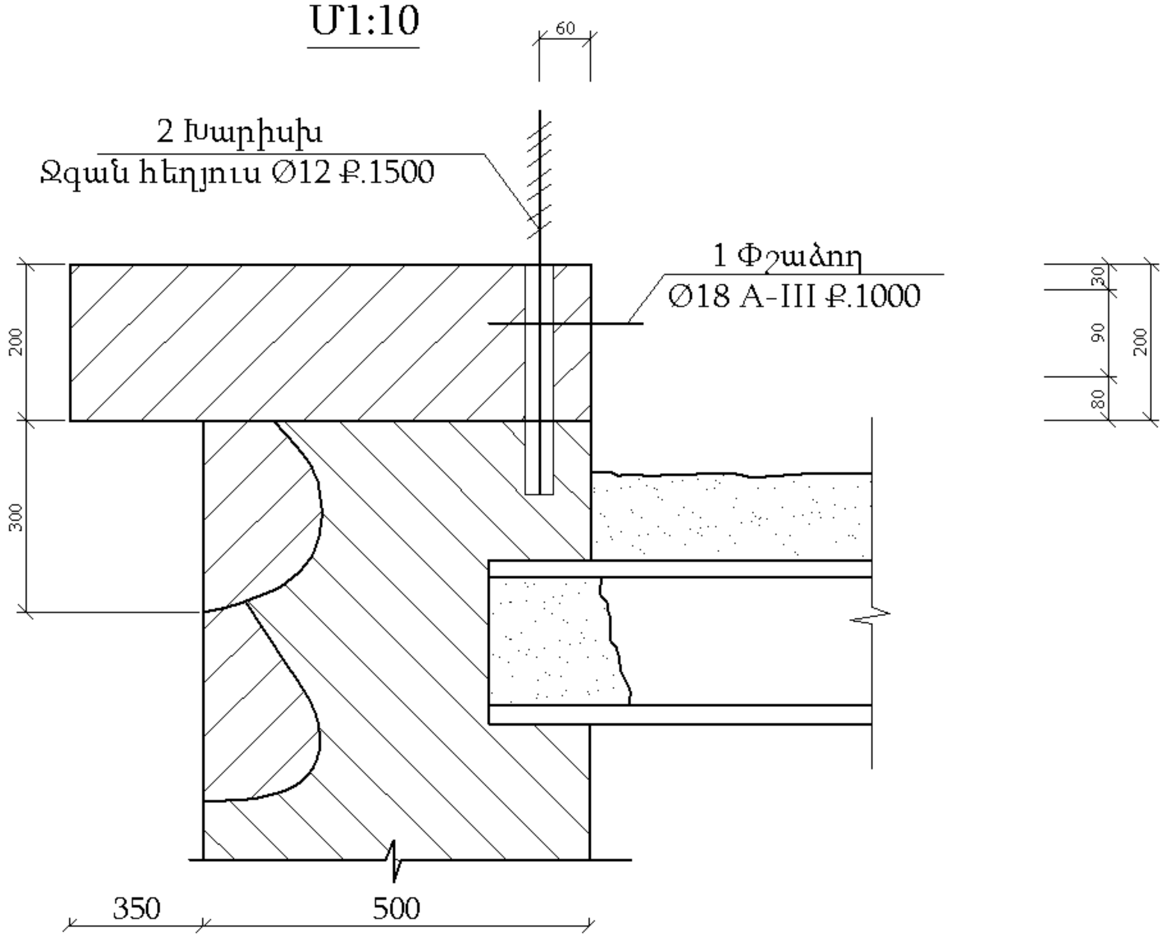

Տարրերի մասնագիր

Ֆորմատ	Զոնա	Համար	Նշանակում	Անվանում	Քանակ	Ծանոթագրություն
			Միաձույլ ե/բ գոտի		1	164 գծ.մ.
				Մանրամասեր		
		1	Փշաձող առանց գծագրի	Ø18 A500C СТО АСЧМ 7-93		
				l=300	164	0,60 կգ
				Հեղյուս d=12մմ		
		2	Նայել գծագիրը, հեղյուս d=12	ГОСТ 5781-82 L=550	110	0,5 կգ
		2a	Տափօղակ d=13, առանց գծագրի	ГОСТ 11371 -78	110	0,00627 կգ
		2б	Պնդօղակ d=12 առանց գծագրի	ГОСТ 5915 -70*	220	0,0154կգ
			Մետաղական ձգիչ կապ ա.գ.	Ø5 Bp - I ГОСТ 6727-80 L=900	328	0,139կգ

Ծանոթագրություն

Գոյություն ունեցող գոտիների մեջ 1 և 2 դիրքի խարիխները տեղադրելու համար, գայլիկոնով փորվում է Ø20 h=300մմ խորությամբ անցք, նրա 1/3 մասը լցվում է պոլիմեր-ցեմենտային սոսնձով և խարիխները հարվածներով մտցվում են մինչև բնիկի հատակը:

Մանրամասերի ամփոփագիր	
Համ.	Սխեմա
2	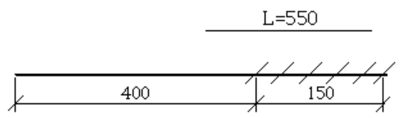

				N ԵՔ-ՊԸԱՇՉԲ-13/59-3
				ԵՐԵՎԱՆԻ ԱՐԱԲԿԻՐ ՎԱՐՉԱԿԱՆ ՇՐՋԱՆԻ ԿՈՄԻՏԱՍԻ ՊՈՂՈՏԱՅԻ Դ.11 ՇԵՆՔԻ ՏԱՆԻՔԻ ՀԻՄՆԱՆՈՐՈԳՄԱՆ ՆԱԽԱԳԾԱ-ՆԱԽԱՀԱՇՎԱՅԻՆ ՓԱՍՏԱԹՂԹԵՐԻ ՄՇԱԿՈՒՄ
ԻՏԲ պետ	Սուլթանյան Դ.Դ.			Ճարտարապետաշինարարական մաս — Փուլ: ԱՆ; Թերթ: ԱՇ-4; Թերթեր: 5
Ն.Գ.Ճ.	Մովսիսյան Ս.Ա.			Գոյություն ունեցող ե/բ գոտու կտրվածք Մ 1:10
Գլխ. մասն.	Մովսիսյան Ս.Ա.			ՏՐԱՆՍՆԱԽԱԳԻԾ — ԵՐԵՎԱՆ 2013

Տանիքի ցանկապատի (տարբերակ)

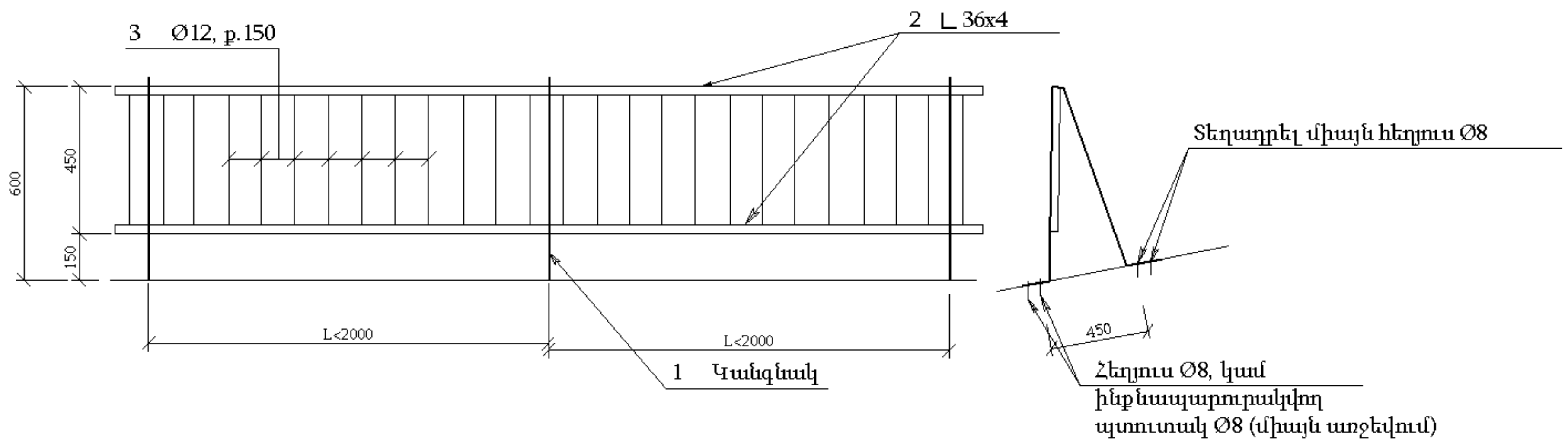

Հարթ թիթեղից կարանների իրականացման հաջորդականության տարբերակներ

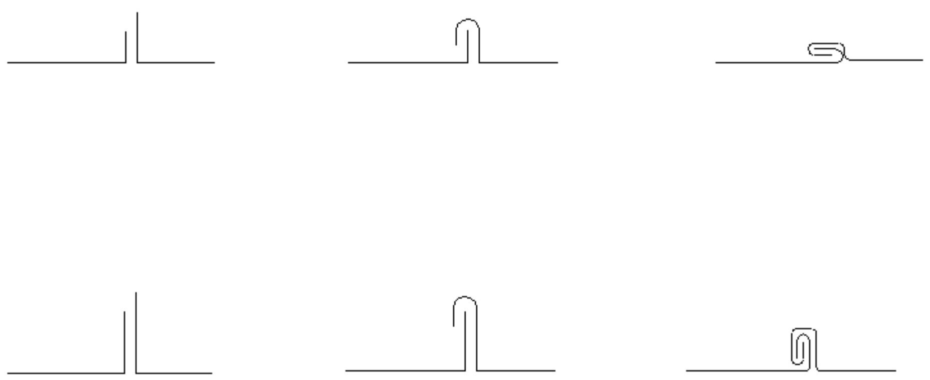

Հանգույց "Ա"
Տարբերակ

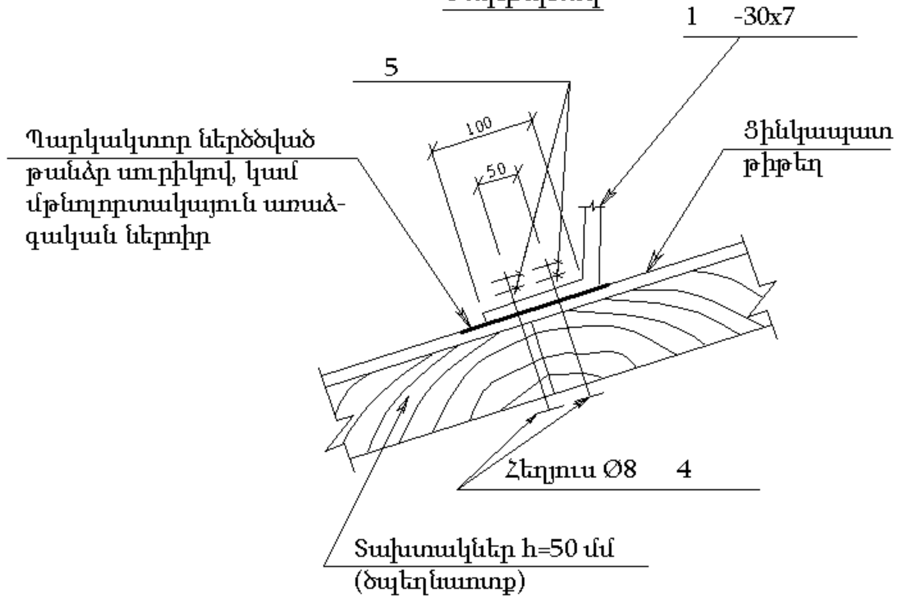

Տարրերի մասնագիր

Ձևաչափ	Գոտի	Համար	Նշանակում	Անվանում	Քանակ	Ծանոթագրություն
				Տանիքի ցանկապատ L=1,0 գ.մ	1	
				Մանրամասեր		
				-7x30 ГОСТ 103-76*		
		1	Առանց գծագրի	L=1500	0,5	2,48 կգ
				L36x4 ГОСТ 8509-86		
		2	Առանց գծագրի	L=1000	2	2,16 կգ
				Φ12 A-I ГОСТ 5781-82		
		3	Առանց գծագրի	L=450	6	0,40 կգ
				Φ8 հեղյուս		
		4	Առանց գծագրի	L=100	2	0,04 կգ
		5	Առանց գծագրի	Φ8 տափողակ, պնդօղակ	2	0,04 կգ

Ծանոթություն

1. Բոլոր չափսերը տրված են մմ-ով:
2. Հեղյուսային միացումներում տափօղակների եվ հակամանեկների տեղադրումը պարտադիր է:
3. Եռակցումը իրականացնել Э42A տիպի էլեկտրոդներով :
4. Գծագրի վրա տառերով նշված չափսերը տրվում են նախագծողի կողմից:
5. Փայտանյութը պատել հականեխիչ եվ հակահրդեհային լուծույթով:
6. Յուրաքանչյուր երրորդ կանգնակը ամրացնել ծպեղնատոքին :

Մետաղի ծախսի ամփոփագիր 1գ.մ տանիքի ցանկապատի համար

[illegible]	[illegible]			[illegible]									[illegible]
	[illegible]			[illegible]									
	[illegible]			[illegible]									
	[illegible]			[illegible]			[illegible]			[illegible]			
	[illegible]		[illegible]	[illegible]		[illegible]	[illegible]		[illegible]	[illegible]	[illegible]	[illegible]	
[illegible]	[illegible]		[illegible]	[illegible]		[illegible]	[illegible]		[illegible]	[illegible]	[illegible]	[illegible]	[illegible]

				N ԵՔ-ՊԸԱՇՁԲ-13/59-3	
				ԵՐԵՎԱՆԻ ԱՐԱԲԿԻՐ ՎԱՐՉԱԿԱՆ ՇՐՋԱՆԻ ԿՈՄԻՏԱՍԻ ՊՈՂՈՏԱՅԻ Յ.11 ՇԵՆՔԻ ՏԱՆԻՔԻ ՀԻՄՆԱՆՈՐՈԳՄԱՆ ՆԱԽԱԳԾԱ-ՆԱԽԱՀԱՇՎԱՅԻՆ ՓԱՍՏԱԹՂԹԵՐԻ ՄՇԱԿՈՒՄ	
				Ճարտարապետաշինարարական մաս	Փուլ: ԱՆ; Թերթ: ՃՇ-5; Թերթեր: 5
ԻՏԲ պետ	Սուլթանյան Յ.Յ.			Տանիքի ցանկապատ	ԵՐԵՎԱՆ 2013
Ն.Գ.Ճ.	Մովսիսյան Ս.Ա.				
Գլխ. մասն.	Մովսիսյան Ս.Ա.				